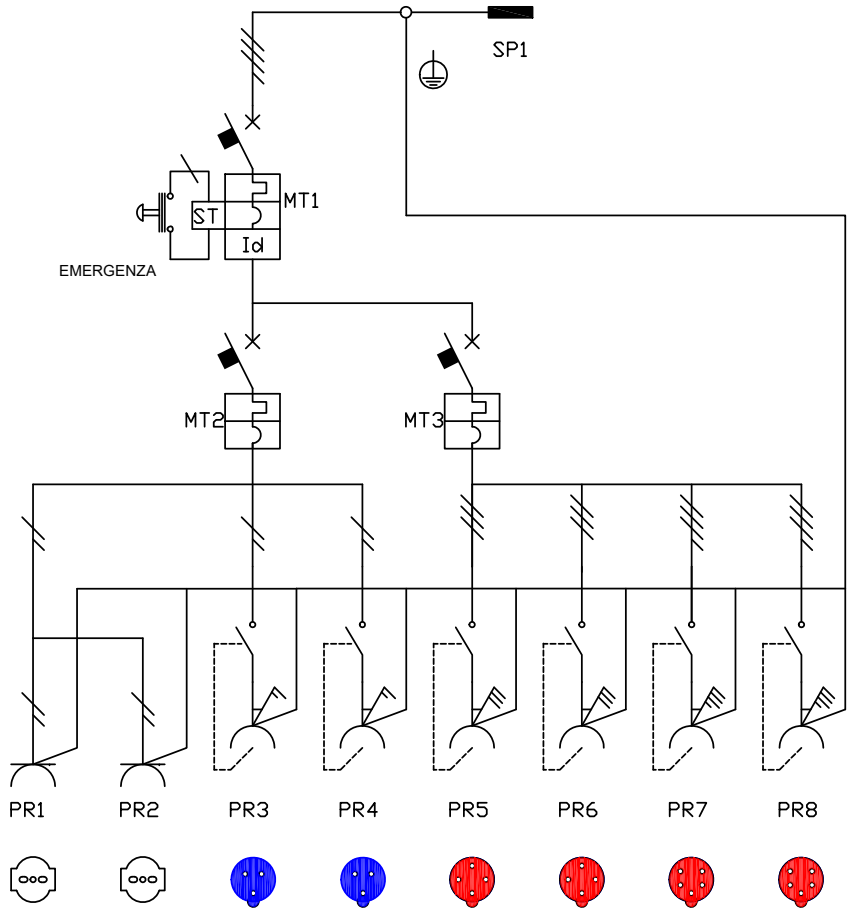

CARATTERISTICHE INTERRUTTORI GENERALI			
TIPO	MAGNETOTERMICO DIFFERENZIALE MT1		
Tensione nominale	400V~ 50/60Hz		
Poli-Corrente nominale	3P+N - 32A		
Intervento	Curva C		
Potere C.C.	6 kA		
Differenziale-Tipo-Taratura	AC / 30 mA		
Sezione collegamenti	4 mm^2		
TIPO	MAGNETOTERMICO MT2	MAGNETOTERMICO MT3	
Tensione nominale	250V~ 50/60Hz	400V~ 50/60Hz	
Poli-Corrente nominale	1P+N - 16A	3P+N - 16A	
Intervento	Curva C	Curva C	
Potere C.C.	6 kA	6 kA	
Differenziale-Tipo-Taratura	---	---	
Sezione collegamenti	2,5 mm^2	2,5 mm^2	

CARATTERISTICHE PRESE E SPINE								
	PR1-2	PR3	PR4	PR5	PR6	PR7	PR8	SP1
Tipo	P17/P30	EN 60309	EN 60309	EN 60309	EN 60309	EN 60309	EN 60309	EN 60309
N° poli	2P+T	2P+T 6h	2P+T 6h	3P+T 6h	3P+T 6h	3P+N+T 6h	3P+N+T 6h	3P+N+T 6h
Tensione	200-250V~	200-250V~	200-250V~	380-415V~	380-415V~	346-415V~	346-415V~	346-415V~
Corrente	16A	16A	16A	16A	16A	16A	16A	32A
Sezione	2,5 mm^2	2,5 mm^2	2,5 mm^2	2,5 mm^2	2,5 mm^2	2,5 mm^2	2,5 mm^2	4 mm^2

EM. Issue	DESCRIZIONE – Description	COMPIL. Drawn up	VERIFIC. Chk'd	APPROV. App'd	DATA Date
1		L.V.			15/07/2014

ELETTROCANALI S.p.a.
Via Gen. C.A. Dalla Chiesa, 18
Scanzorosciate (BG)

QUESTO DOCUMENTO NON PUO' ESSERE UTILIZZATO IN ALCUN MODO DA TERZI SENZA PREVENTIVA AUTORIZZAZIONE
This document cannot be used by others for any purpose, without prior written consent

CODICE IDENTIFICAZIONE Identification code

COMM.–Job	E	C	T	N?

FOGLIO Sheet | EM. Issue

TITOLO – Title

SCHEMA UNIFILARE PER QUADRO DI DISTRIBUZIONE TIPO ASC
REALIZZATO SECONDO LA NORMA EN 61439-1; EN 61439-4
ART. EC6910864

Valore massimo ammissibile della corrente di C.C. presunta 6kA

IMPIANTO – Plant | DATA – Date | SCALA GRAFICA – Graphic scale | RIF. CLIENTE – Client ref.